Il montaggio del prodotto deve essere eseguito da personale specializzato. - *The mounting of the product it must be realized from skilled personnel.*

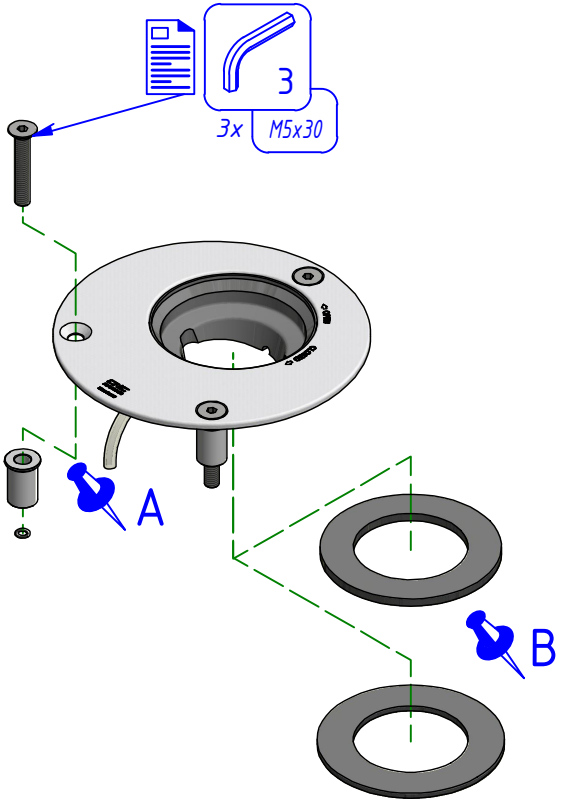

INSTALLARE COME DA INDICAZIONI A CORREDO DELLA MOTO
INSTALL AS INDICATED BY MOTORCYCLE KIT

- A : Adeguare la lunghezza del tubo di sfiato secondo necessità ed inserirlo nel foro previsto, presente nel serbatoio.

  Change the length of the vent pipe as necessary and insert it in the vent hole in the tank

- B : Selezionare la guarnizione adatta alle dimensioni della flangia.

  Select the correct size gasket to match the flange dimensions

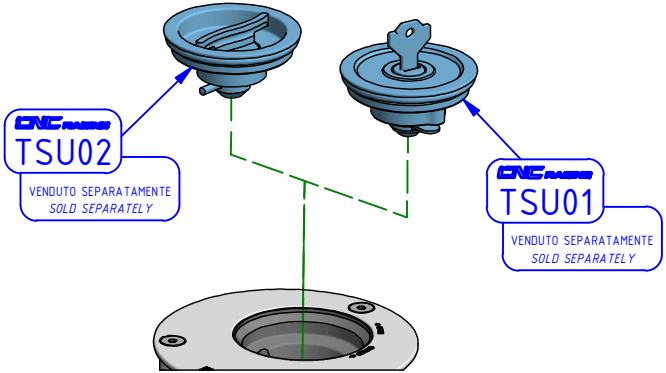

CNC RACING ISTRUZIONI INSTRUCTIONS **TSB23** Rev. 01

Immagini usate a fini esclusivamente illustrativi - Images used for illustrative purposes only

MANUTENZIONE E PULIZIA: AVVERTENZA - *MAINTENANCE AND CLEANING: WARNING*

PARTI ANODIZZATE e/o LEXAN: NON USARE sgrassatori a base acida o alcalina. Usare saponi neutri. Lavare a moto fredda, mai calda. No idropulitrice.

ANODIZED and / or LEXAN PARTS: DO NOT USE acid or alkaline based degreasers. Use neutral soaps. Wash on a cold bike, never hot. No pressure washer.